<< ԻՋՆԱԽ >> ՍՊԸ

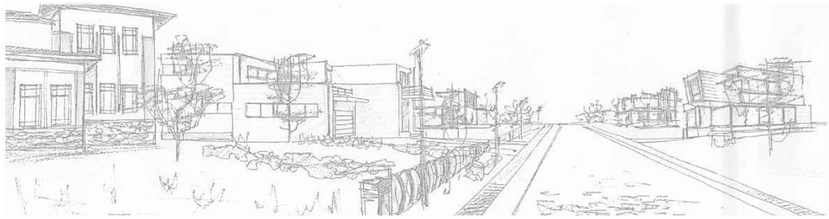

ԱՇԽԱՏԱՆՔԱՅԻՆ ՆԱԽԱԳԻԾ

ՀՀ Տավուշի մարզի Պտղավան համայնքի մանկապարտեզի խոհանոցի և սանհանգույցի վերանորոգում

ՀՀ Տավուշի մարզ ք. Իջևան, Նար-Դոսի 40
հեռ. +(374)98232002, +(374)93900955
e-mail: ijnakh@mail.ru

<< ԻՋՆԱԽ >> ՍՊԸ

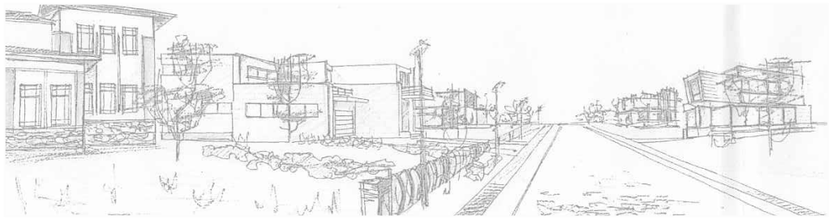

ԱՇԽԱՏԱՆՔԱՅԻՆ ՆԱԽԱԳԻԾ

ՀՀ Տավուշի մարզի Պտղավան համայնքի մանկապարտեզի խոհանոցի և սանհանգույցի վերանորոգում

ԳԻՐՔ—1 Ճարտարապետաշինարարական մաս

ՊԼ - 15783
Ներդիր N 15783 -01
N 15783 -02
N 15783 -03
N 15783 -04

Համաձայնեցված է

Գլխավոր ճարտարապետ՝ Ա. Պարանյան

<<ԻՋՆԱԽ>> ՍՊԸ Տնօրեն՝ Հ. Սիմոնյան

Իջևան 2015թ.

Աշխատանքային գծագրերի ցանկ

Աշխատանքային գծագրերի ցանկ	թերթ 1
Գլխավոր հատակագիծ Մ1:200	թերթ 2
Առաջին հարկի հատակագիծ /չափագրություն/ Մ1:200	թերթ 3
Խոհանոցի հատակագիծ /չափագրություն//նախագծային/ Մ 1:50	թերթ 4
Սանհանգույցի հատակագիծ /չափագրություն//նախագծային/ Մ 1:50	թերթ 5
Խոհանոցի և սանհանգույցի հատակագիծ /դռների,պատուհանների և հատակների մակնիշավորում/ Մ1:50	թերթ 6
Պատուհանների էսքիզ և ամփոփագիր	թերթ 7
Պատուհանների մոնտաժման հանգույցներ	թերթ 8
Դռների էսքիզ և ամփոփագիր	թերթ 9
Խոհանոցի և սանհանգույցի հատակագիծ /Էլ. սնուցման սխեմա/ Մ 1:50	թերթ 10
Խոհանոցի և սանհանգույցի հատակագիծ /կոյուղու խողովակաշարի մոնտաժման սխեմա/ Մ1:50	թերթ 11
Արտաքին կոյուղու հատակագիծ /կոյուղու խողովակաշարի մոնտաժման սխեմա/ Մ1:100	թերթ 12
Առաջին հարկի հատակագիծ /ջրամատակարարման խողովակաշարի մոնտաժման սխեմա/ Մ1:200	թերթ 13
Աշխատանքային ծավալների ամփոփագիր	թերթ 14

ՀՀ Տավուշի մարզի Պտղավան համայնքի մանկապարտեզի խոհանոցի և սանհանգույցի վերանորոգում					
Ն.Գ.Ճ.	Ս. Սարիբեկյան		Աշխատանքային գծագրերի ցանկ	Թերթ	Թերթեր
Կոնստր.	Ս. Սարիբեկյան			1	14
Ճարտ.	Տ. Իսկանդարյան			<< ԻՋՆԱԽ >> ՍՊԸ	
Նախագծեց	Վ. Գևորգյան				

Գլխավոր հատակագիծ
Մ1:200

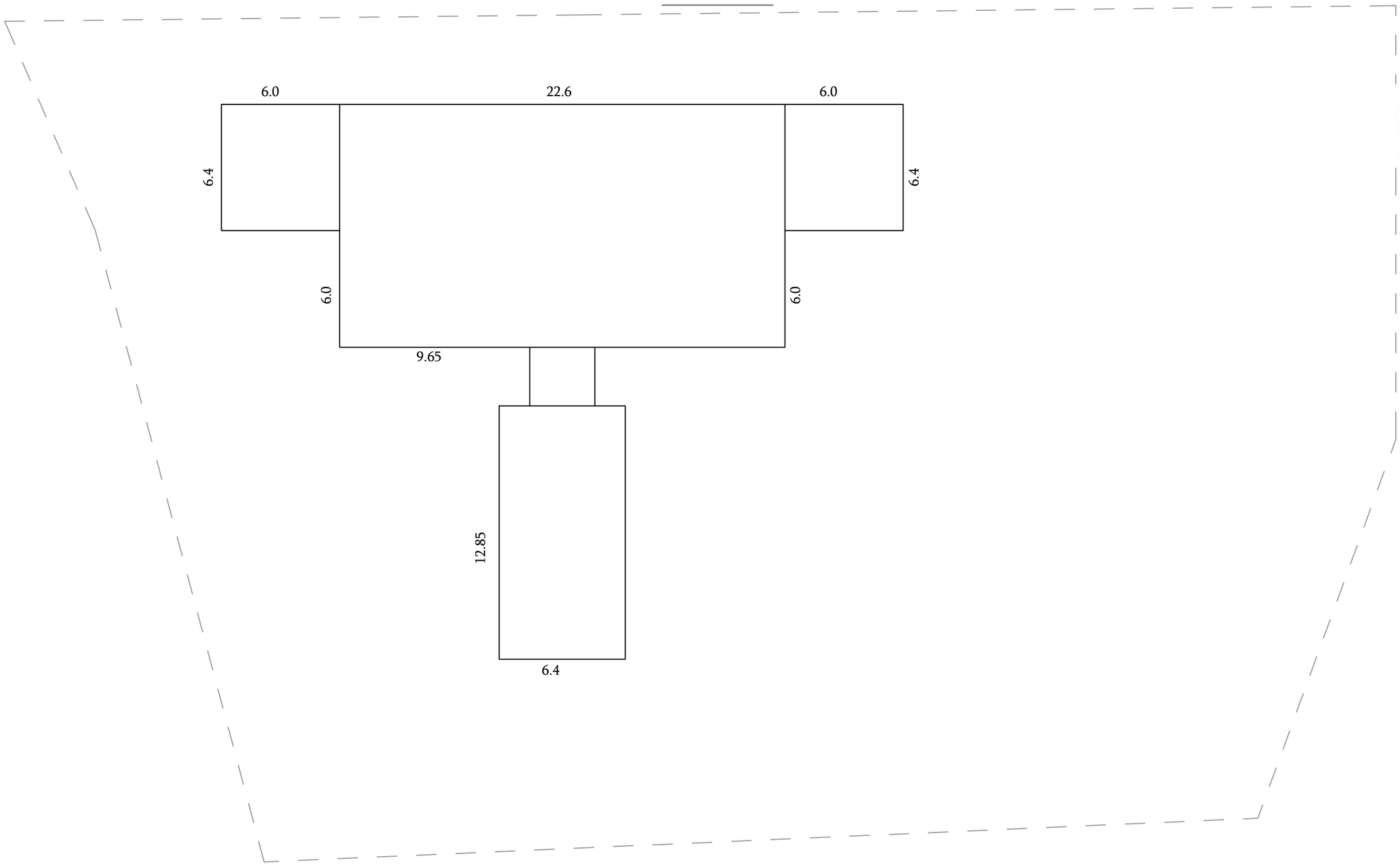

ՀՀ Տավուշի մարզի Պտղավան համայնքի մանկապարտեզի խոհանոցի և սանհանգույցի վերանորոգում					
Ն.Գ.Ճ.	Ս. Սարիբեկյան		Գլխավոր հատակագիծ Մ1:200	Թերթ	Թերթեր
Կոնստր.	Ս. Սարիբեկյան			2	14
Ճարտ.	Տ. Իսկանդարյան			«ԻՋՆԱԽ» ՍՊԸ	
Նախագծեց	Վ. Գևորգյան				

Առաջին հարկի հատակագիծ
/չափագրություն/ Մ1:200

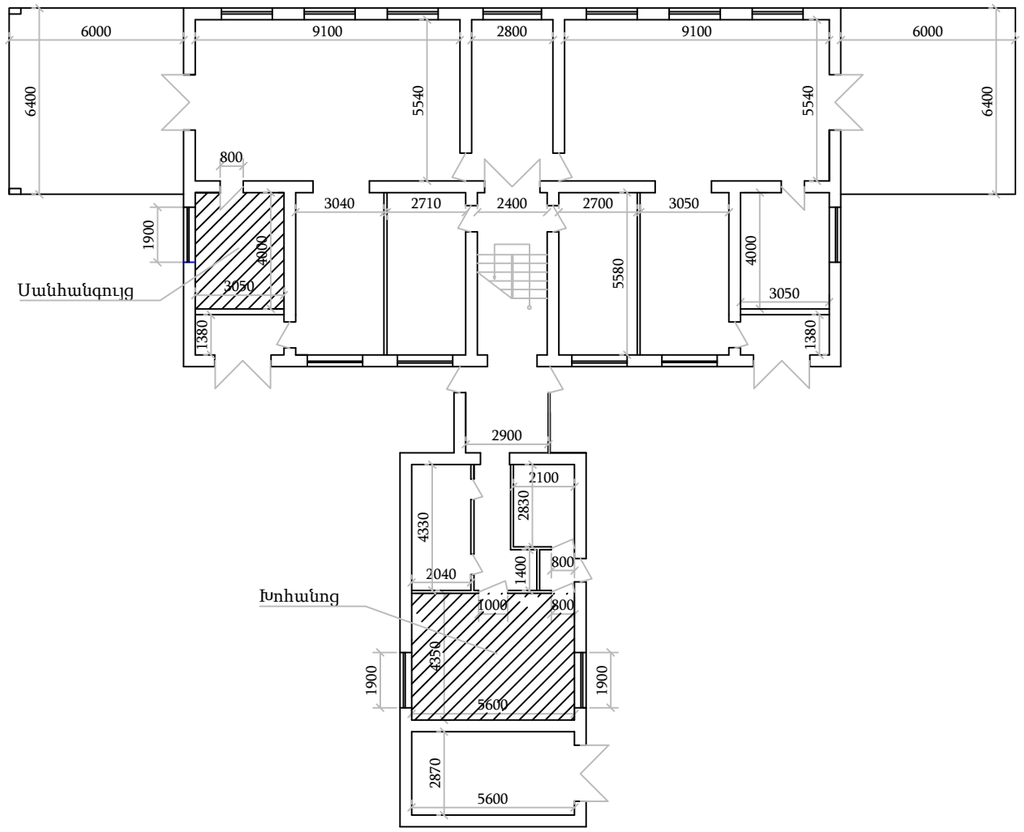

Ծանուցում

I-ին հարկ

H = 3.3

h = 3.0

D = 0.4

d=0.1, 0.2

Ծանուցում

— Վերանորոգվող հատված

ՀՀ Տավուշի մարզի Պտղավան համայնքի մանկապարտեզի խոհանոցի և սանհանգույցի վերանորոգում					
Ն.Գ.Ճ.	Ս. Սարիբեկյան		Առաջին հարկի հատակագիծ /չափագրություն/ Մ1:200	Թերթ	Թերթեր
Կոնստր.	Ս. Սարիբեկյան			3	14
Ճարտ.	Տ. Իսկանդարյան			«ԻՋՆԱԽ» ՍՊԸ	
Նախագծեց	Վ. Գևորգյան				

Խոհանոցի հատակագիծ
/չափագրություն/ Մ 1:50

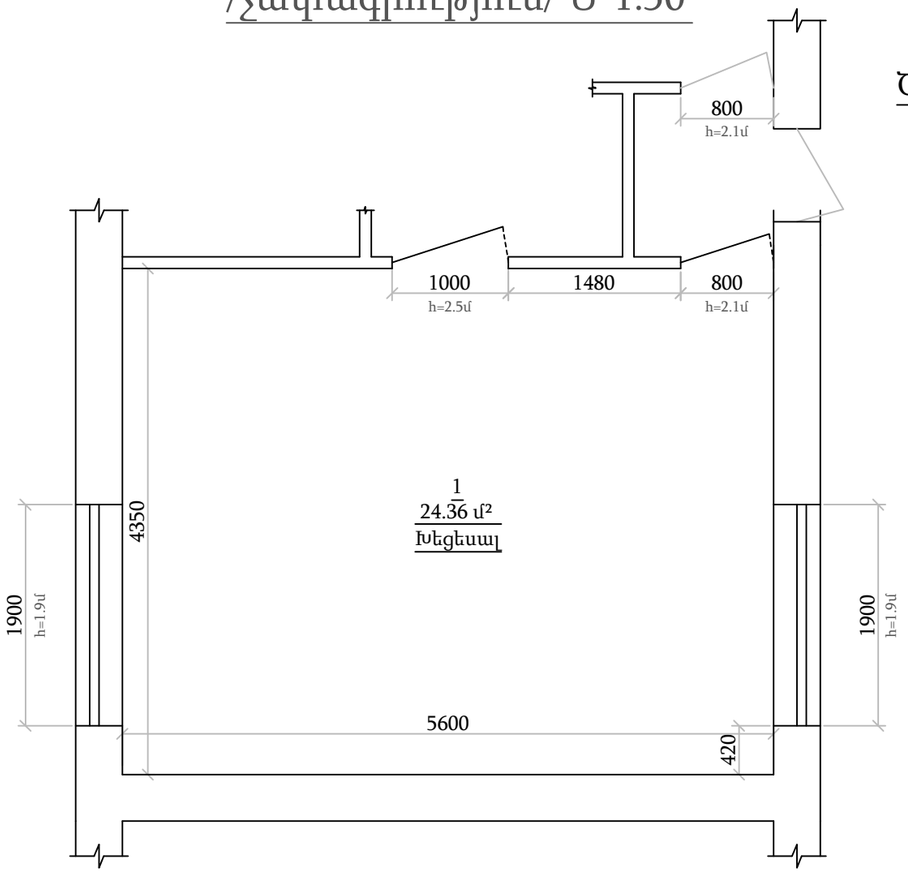

Ծանուցում

I-ին հարկ

H = 3.3

h = 3.0

D = 0.4

d = 0.1

Խոհանոցի հատակագիծ
/նախագծային/ Մ 1:50

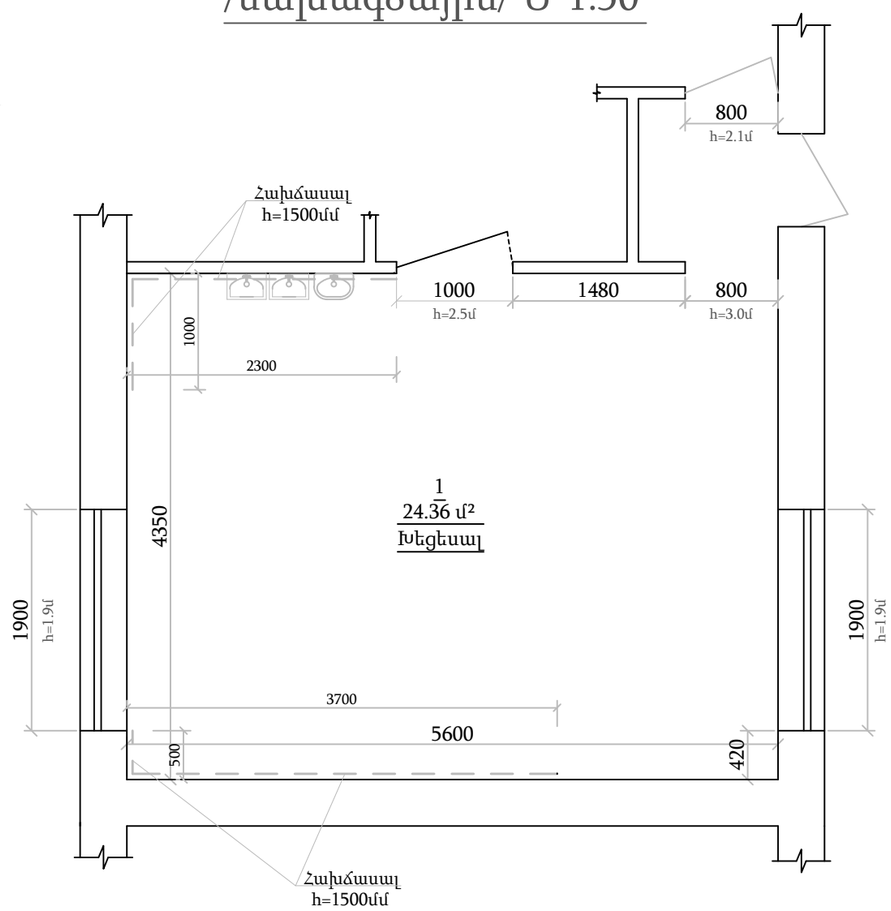

ՀՀ Տավուշի մարզի Պտղավան համայնքի մանկապարտեզի խոհանոցի և սանհանգույցի վերանորոգում					
Ն.Գ.Ճ.	Ս. Սարիբեկյան		Խոհանոցի հատակագիծ /չափագրություն//նախագծային/ Մ 1:50	Թերթ	Թերթեր
Կոնստր.	Ս. Սարիբեկյան			4	14
Ճարտ.	Տ. Իսկանդարյան			<< ԻՋՆԱԽ >> ՍՊԸ	
Նախագծեց	Վ. Գևորգյան				

Սանհանգույցի հատակագիծ
/չափագրություն/ Մ 1:50

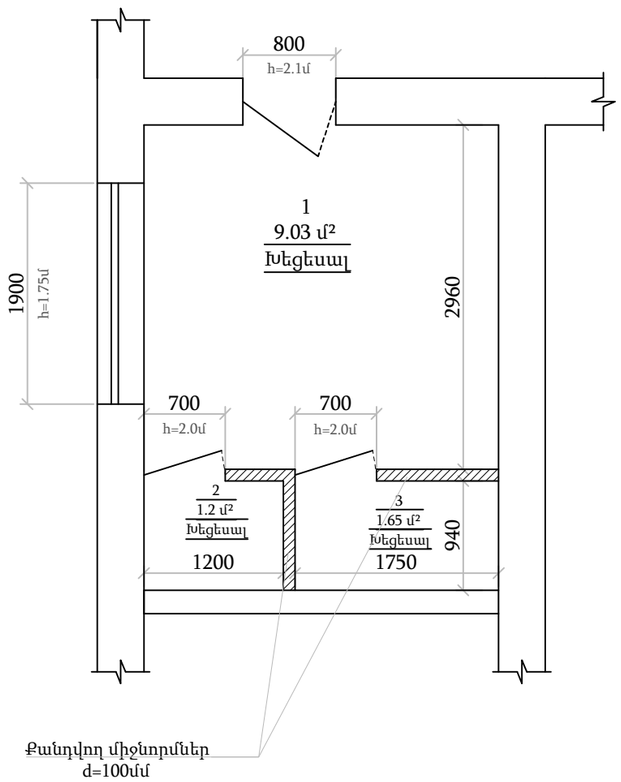

Ծանուցում

I-ին հարկ

H = 3.3

h = 3.0

D = 0.4, 0.2

d = 0.1

Սանհանգույցի հատակագիծ
/նախագծային/ Մ 1:50

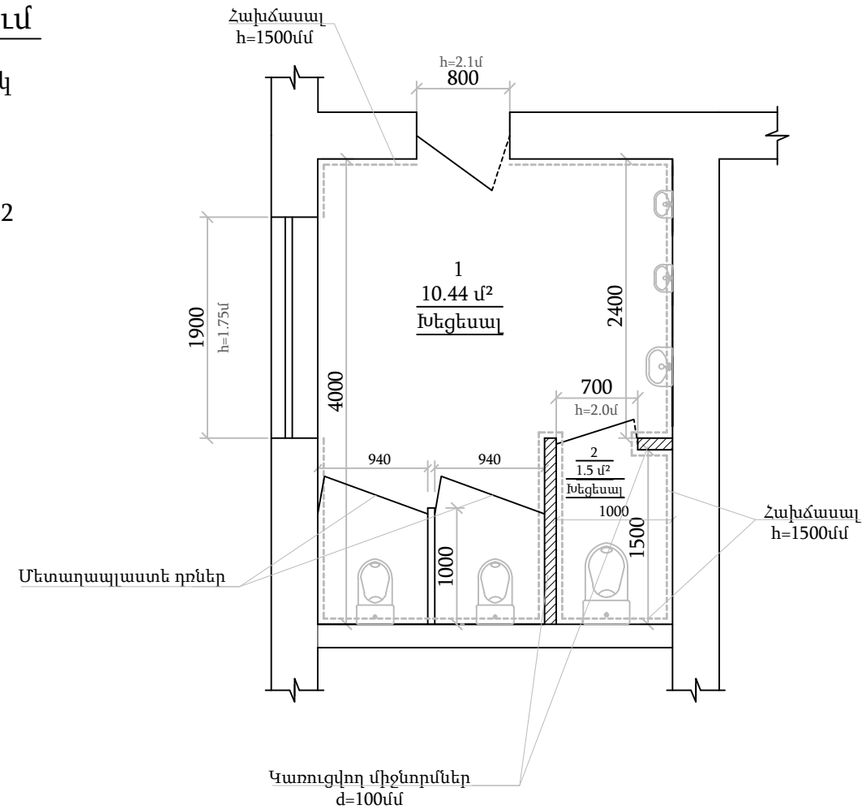

ՀՀ Տավուշի մարզի Պտղավան համայնքի մանկապարտեզի խոհանոցի և սանհանգույցի վերանորոգում					
Ն.Գ.Ճ.	Ս. Սարիբեկյան		Սանհանգույցի հատակագիծ /չափագրություն//նախագծային/ Մ 1:50	Թերթ	Թերթեր
Կոնստր.	Ս. Սարիբեկյան			5	14
Ճարտ.	Տ. Իսկանդարյան			<< ԻՋՆԱԽ >> ՍՊԸ	
Նախագծեց	Վ. Գևորգյան				

Խոհանոցի և սանհանգույցի հատակագիծ
/դռների,պատուհանների և հատակների մակնիշավորում/ Մ1:50

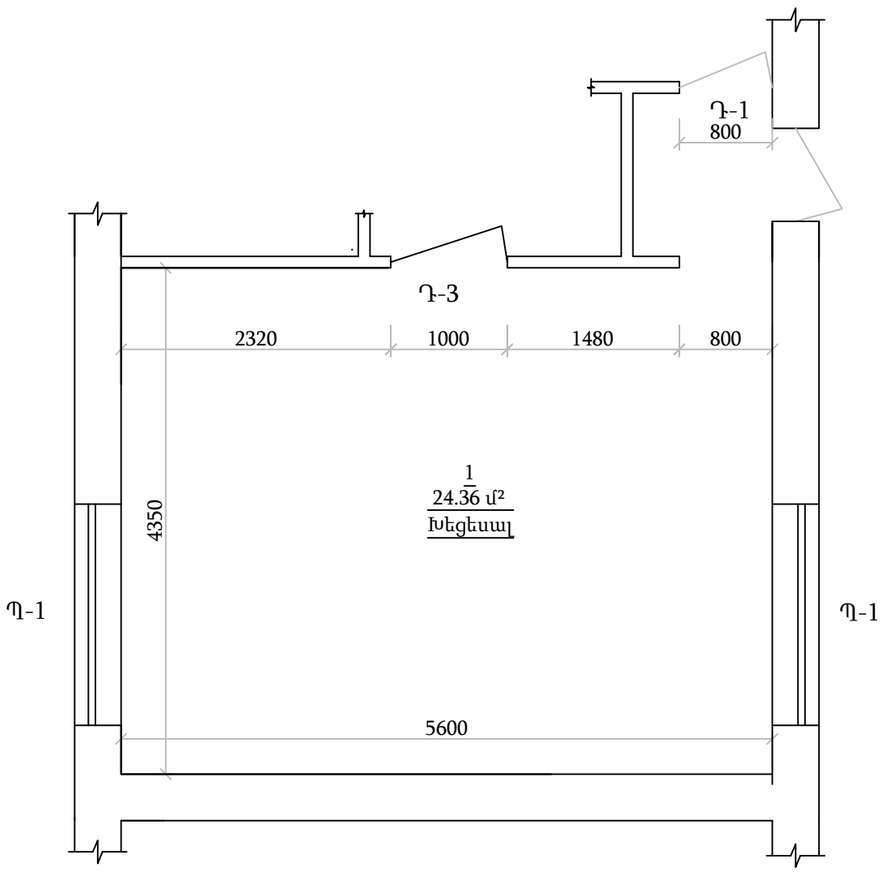

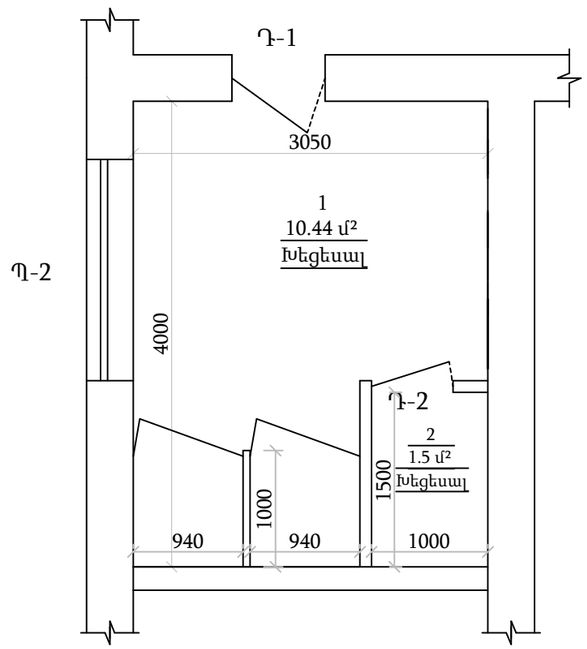

Հատակների կտրվածք և ամփոփագիր /նախագծային/

Հատակի համարը	Հատակի կտրվածք	Հատակի շերտայնություն	Մակերես մ²
	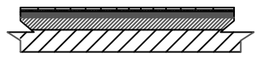	Խեցեսալ /սոսինձ/ -10մմ Ց/ավազային հարթեցնող շերտ -30մմ Առկա բետոնե շերտ -------	36,3

ՀՀ Տավուշի մարզի Պտղավան համայնքի մանկապարտեզի խոհանոցի և սանհանգույցի վերանորոգում

Ն.Գ.Ճ.	Ս. Սարիբեկյան		Խոհանոցի և սանհանգույցի հատակագիծ /դռների,պատուհանների և հատակների մակնիշավորում/ Մ1:50	Թերթ	Թերթեր
Կոնստր.	Ս. Սարիբեկյան			6	14
Ճարտ.	Տ. Իսկանդարյան			<< ԻՋՆԱԽ >> ՍՊԸ	
Նախագծեց	Վ. Գևորգյան				

Պատուհանների էսքիզ և ամփոփագիր

Հ/Հ	Էսքիզ	Քանակ	Բացվող մաս				Չբացվող մաս				Ծանոթություն
		հատ	a(մ)	h(մ)	Մակերես		a(մ)	h(մ)	Մակերես		
					1 էլեմենտի մ²	ընդհ. մ²			1 էլեմենտի մ²	ընդհ. մ²	
Պ-1	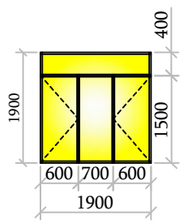	2	1.2	1.5	1.8	3.6	0.7 1.9	1.5 0.4	1.05 0.76 1.81	3.62	Մետաղապլաստե սպիտակ գույն 60մմ հաստությամբ
	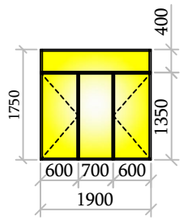	1	1.2	1.35	1.62	1.62	0.7 1.9	1.5 0.4	1.05 0.76 1.81	1.81	
	Ընդամենը					5.22				5.43	Ընդ. 10.65

Ծանուցում

Կետագծով նշված փեղկերը բացվող են

— Ապակեպատ տեղամաս

Պատուհանների և դռների տեղադրումից առաջ կատարել ստուգիչ չափումներ:

ՀՀ Տավուշի մարզի Պտղավան համայնքի մանկապարտեզի խոհանոցի և սանհանգույցի վերանորոգում					
Ն.Գ.Ճ.	Ս. Սարիբեկյան		Պատուհանների էսքիզ և ամփոփագիր	Թերթ	Թերթեր
Կոնստր.	Ս. Սարիբեկյան			7	14
Ճարտ.	Տ. Իսկանդարյան			«ԻՋՆԱԽ» ՍՊԸ	
Նախագծեց	Վ. Գևորգյան				

Պատուհանների մոնտաժման հանգույցներ

Հանգույց 1

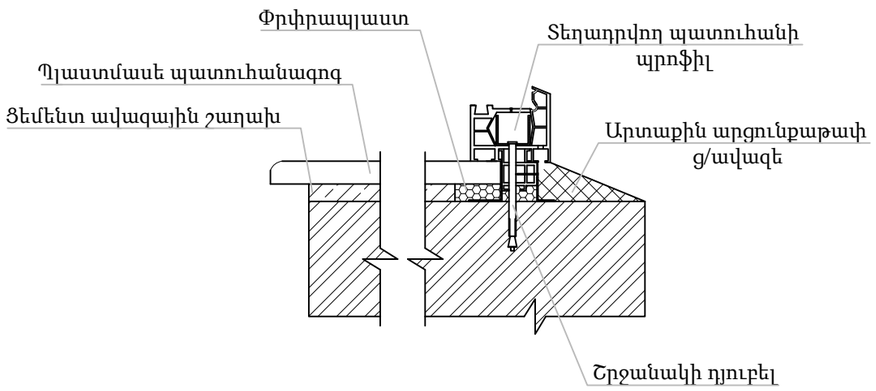

Հանգույց 2

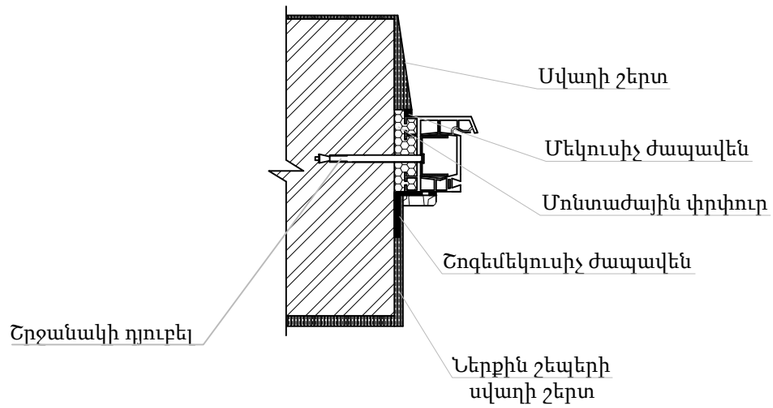

ՀՀ Տավուշի մարզի Պտղավան համայնքի մանկապարտեզի խոհանոցի և սանհանգույցի վերանորոգում					
Ն.Գ.Ճ.	Ս. Սարիբեկյան		Պատուհանների մոնտաժման հանգույցներ	Թերթ	Թերթեր
Կոնստր.	Ս. Սարիբեկյան			8	14
Ճարտ.	Տ. Իսկանդարյան			<< ԻՋՆԱԽ >> ՍՊԸ	
Նախագծեց	Վ. Գևորգյան				

Դռների էսքիզ և ամփոփագիր

Հ/Հ	Էսքիզ	Քանակ	Բացվող մաս				Չբացվող մաս				Ծանոթություն
		հատ	a(մ)	h(մ)	Մակերես		a(մ)	h(մ)	Մակերես		
					1 էլեմենտի	ընդհ.			1 էլեմենտի	ընդհ.	
					մ²	մ²			մ²	մ²	
Դ-1	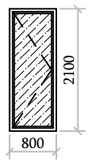	2	0.8	2.1	1.68	3.36	-	-	-	-	Մետաղապլաստե սպիտակ գույն 60մմ հաստությամբ
Դ-2	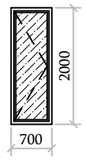	1	0.7	2.0	1.4	1.4	-	-	-	-	Մետաղապլաստե սպիտակ գույն 60մմ հաստությամբ
Դ-3	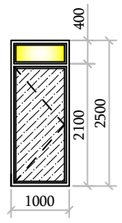	1	1.0	2.1	2.1	2.1	1.0	0.4	0.4	0.4	Մետաղապլաստե սպիտակ գույն 60մմ հաստությամբ
	Ընդանենը					6.86				0.4	Ընդ. 7.26

Պատուհանների և դռների տեղադրումից առաջ կատարել ստուգիչ չափումներ:

Ծանուցում

Կետագծով նշված փեղկերը բացվող են

— Խուլ տեղամաս

— Ապակեպատ տեղամաս

ՀՀ Տավուշի մարզի Պտղավան համայնքի մանկապարտեզի խոհանոցի և սանհանգույցի վերանորոգում

Ն.Գ.Ճ.	Ս. Սարիբեկյան		Դռների էսքիզ և ամփոփագիր	Թերթ	Թերթեր
Կոնստր.	Ս. Սարիբեկյան			9	14
Ճարտ.	Տ. Իսկանդարյան			<< ԻՋՆԱԽ >> ՍՊԸ	
Նախագծեց	Վ. Գևորգյան				

Խոհանոցի և սանհանգույցի հատակագիծ

/էլ. սնուցման սխեմա/ Մ 1:50

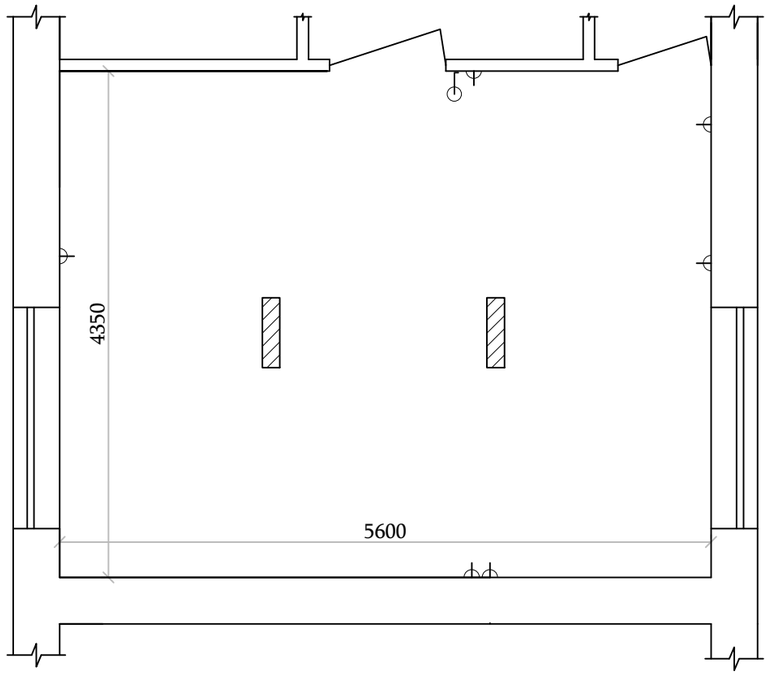

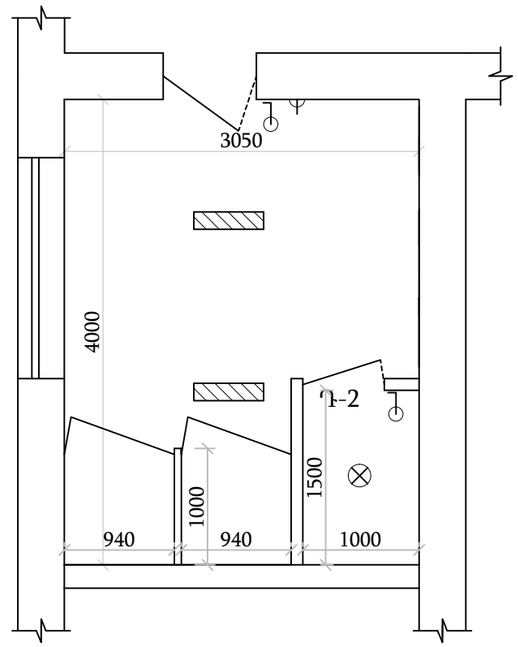

Ծանուցում

1. Լուսատու լյումինիսցենտ լամպերով
2. Կետային լուսատու
3. Մեկստեղնավոր անջատիչ
4. Երկբևեռ վարդակ

ՀՀ Տավուշի մարզի Պտղավան համայնքի մանկապարտեզի խոհանոցի և սանհանգույցի վերանորոգում					
Ն.Գ.Ճ.	Ս. Սարիբեկյան		Խոհանոցի և սանհանգույցի հատակագիծ /էլ. սնուցման սխեմա/ Մ 1:50	Թերթ	Թերթեր
Կոնստր.	Ս. Սարիբեկյան			10	14
Ճարտ.	Տ. Իսկանդարյան			ՀՀ ԻՋՆԱԽ ՍՊԸ	
Նախագծեց	Վ. Գևորգյան				

Խոհանոցի հատակագիծ
/կոյուղու խողովակաշարի մոնտաժման սխեմա/ Մ1:50

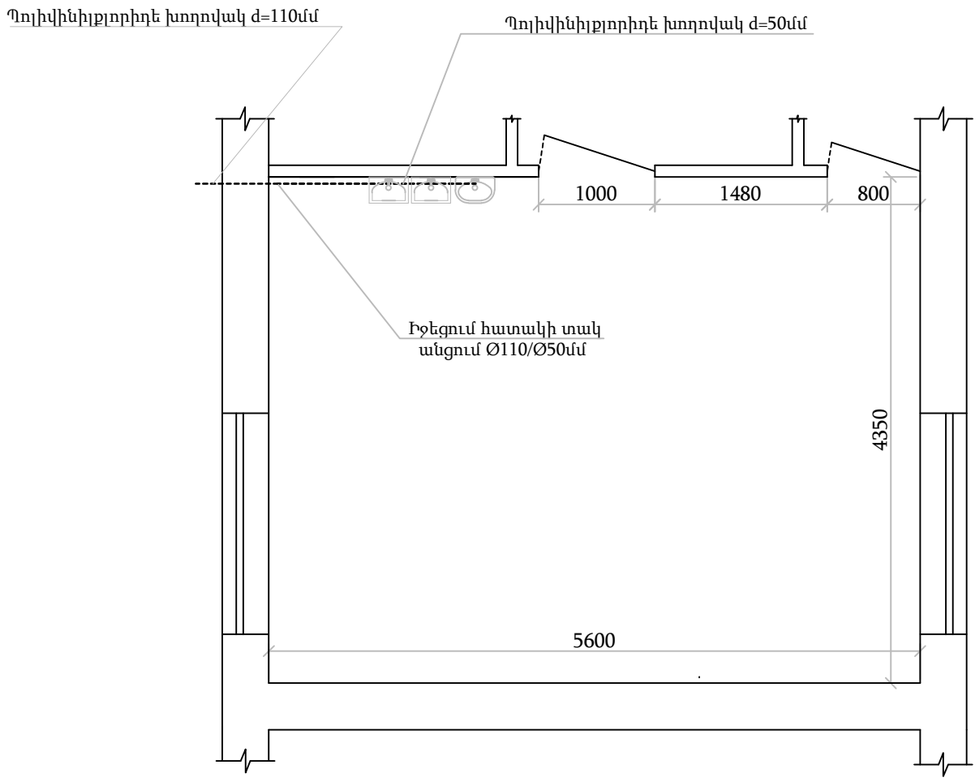

Սանհանգույցի հատակագիծ
/կոյուղու խողովակաշարի մոնտաժման սխեմա/ Մ1:50

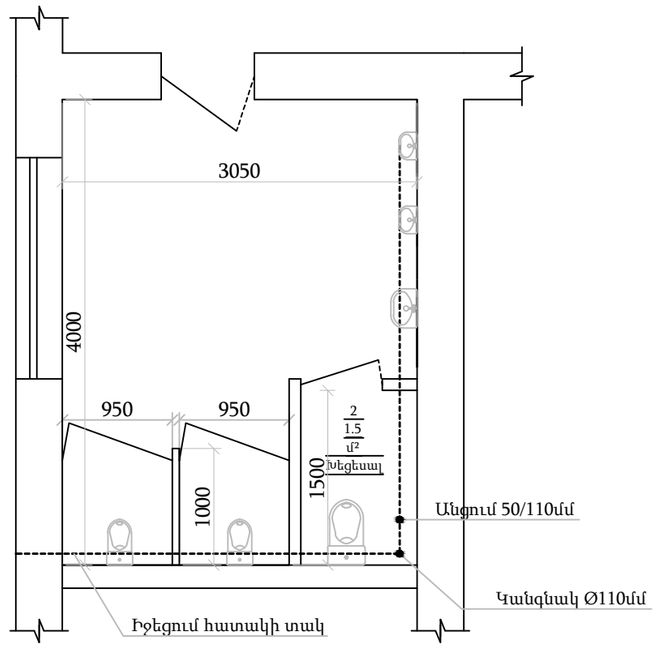

ՀՀ Տավուշի մարզի Պտղավան համայնքի մանկապարտեզի խոհանոցի և սանհանգույցի վերանորոգում					
Ն.Գ.Ճ.	Ս. Սարիբեկյան		Խոհանոցի և սանհանգույցի հատակագիծ /կոյուղու խողովակաշարի մոնտաժման սխեմա/ Մ1:50	Թերթ	Թերթեր
Կոնստր.	Ս. Սարիբեկյան			11	14
Ճարտ.	Տ. Իսկանդարյան			«ԻՋՆԱԽ» ՍՊԸ	
Նախագծեց	Վ. Գևորգյան				

Արտաքին կոյուղու հատակագիծ
/կոյուղու խողովակաշարի մոնտաժման սխեմա/ Մ1:100

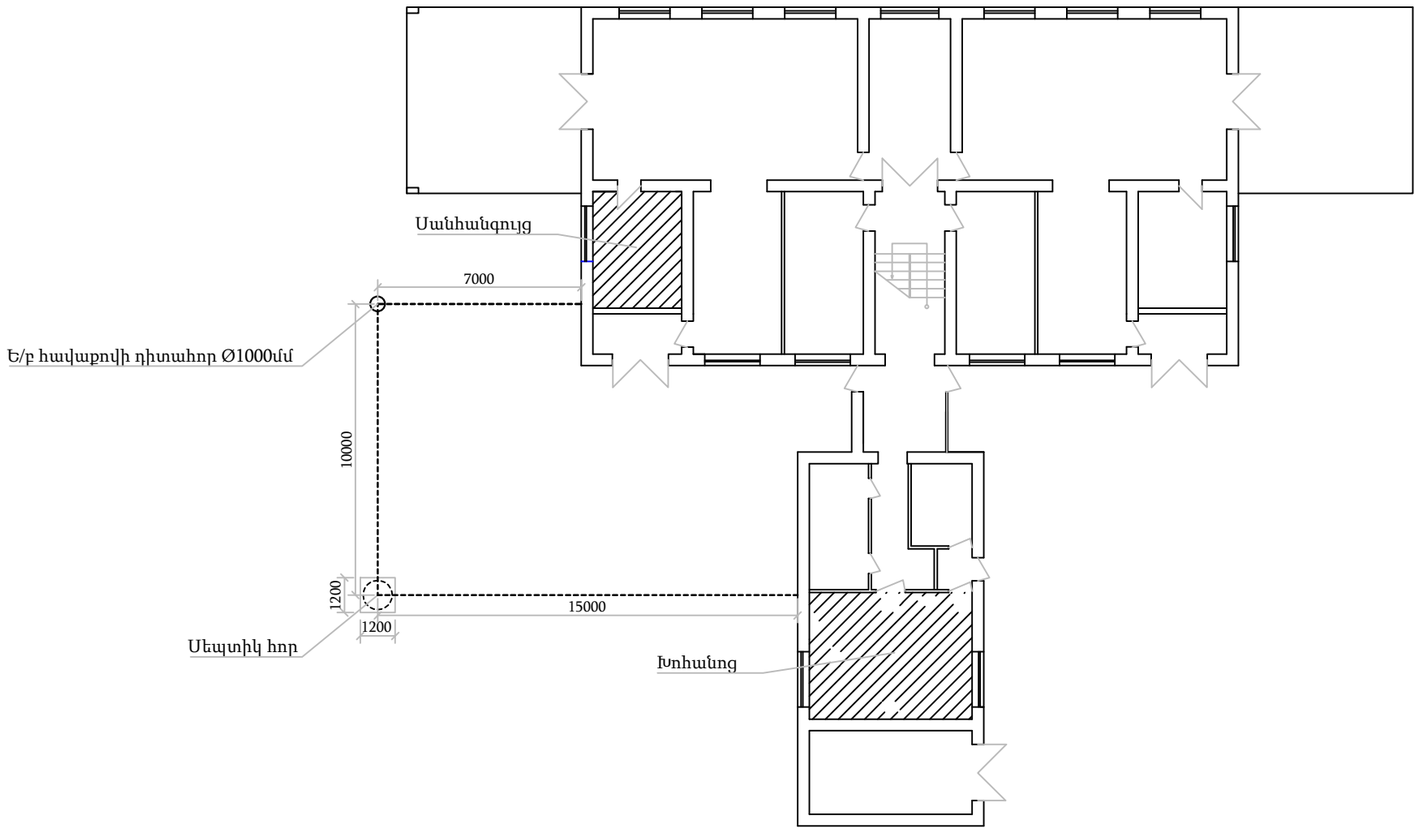

ՀՀ Տավուշի մարզի Պտղավան համայնքի մանկապարտեզի խոհանոցի և սանհանգույցի վերանորոգում					
Ն.Գ.Ճ.	Ս. Սարիբեկյան		Արտաքին կոյուղու հատակագիծ /կոյուղու խողովակաշարի մոնտաժման սխեմա/ Մ1:100	Թերթ	Թերթեր
Կոնստր.	Ս. Սարիբեկյան			12	14
Ճարտ.	Տ. Իսկանդարյան			«ԻՋՆԱԽ» ՍՊԸ	
Նախագծեց	Վ. Գևորգյան				

Առաջին հարկի հատակագիծ

/ջրամատակարարման խողովակաշարի մոնտաժման սխեմա/ Մ1:200

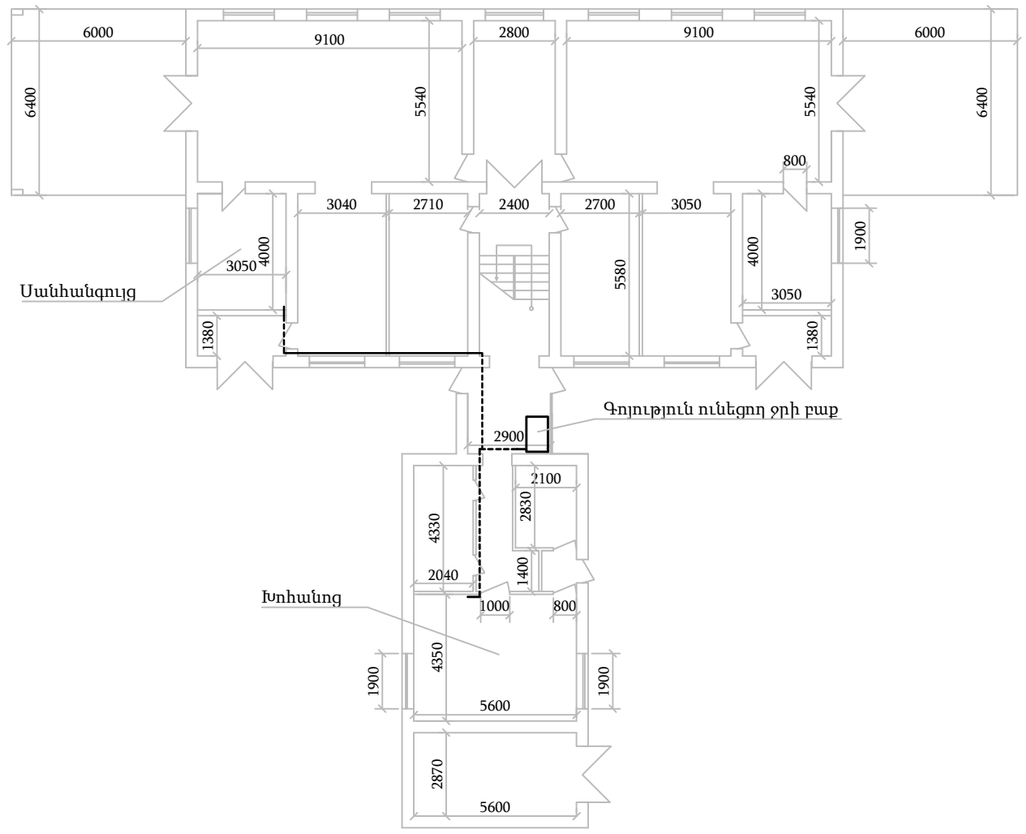

Ծանուցում

1. ——— Մնուցող խողովակ
2. --------- Խողովակաշարը անցնում է հատակի տակով

ՀՀ Տավուշի մարզի Պտղավան համայնքի մանկապարտեզի խոհանոցի և սանհանգույցի վերանորոգում					
Ն.Գ.Ճ.	Ս. Սարիբեկյան		Առաջին հարկի հատակագիծ /ջրամատակարարման խողովակաշարի մոնտաժման սխեմա/ Մ1:200	Թերթ	Թերթեր
Կոնստր.	Ս. Սարիբեկյան			13	14
Ճարտ.	Տ. Իսկանդարյան			«ԻՋՆԱԽ» ՍՊԸ	
Նախագծեց	Վ. Գևորգյան				